КО 1.00.00 СБ

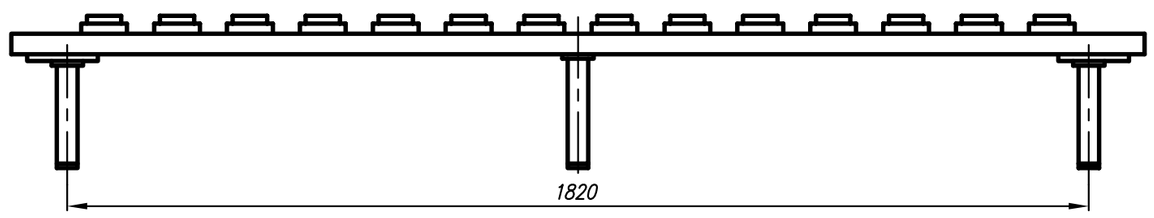

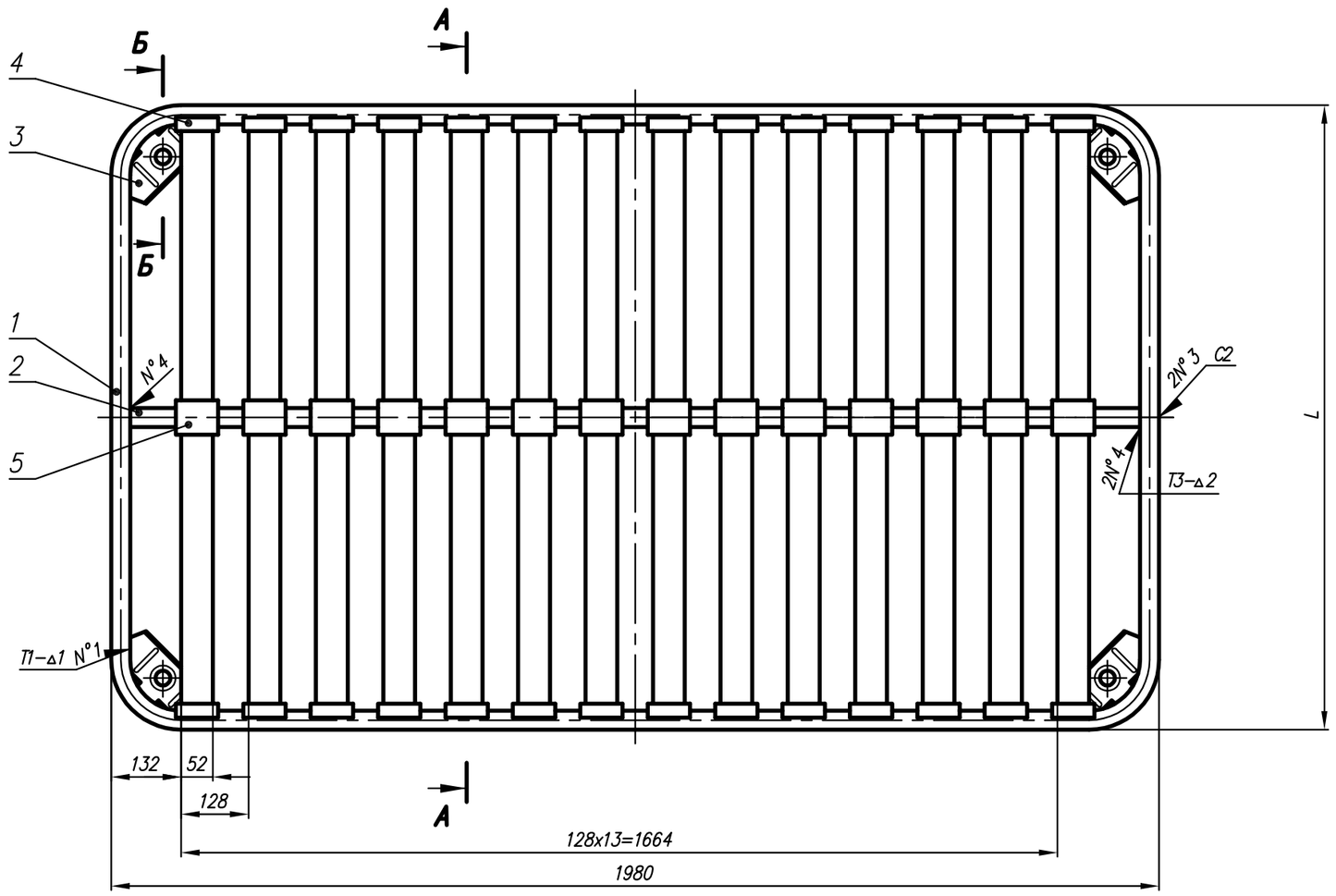

А–А○ (1:5)

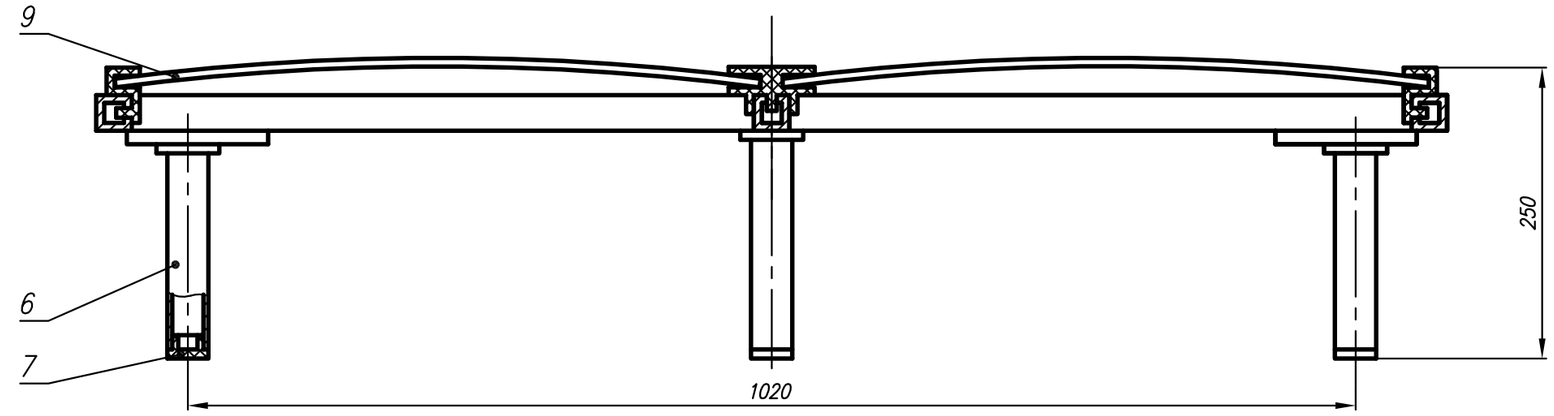

Б–Б○ (1:2)

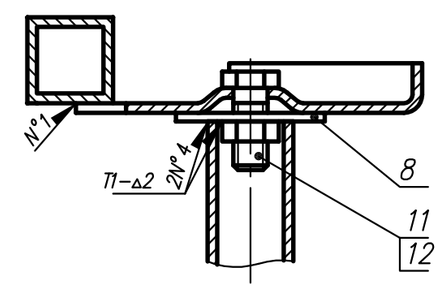

Обозначение	L
КО 1.00.00	1180
–01	1380
–02	1580

1. Размеры для справок.
2. Сварные швы по ГОСТ 5264–80 электродом типа Э42А по ГОСТ 9467–75.
3. Покрытие наружных металлическтих поверхностей грунтовка ГФ–021 ГОСТ 9109–76, эмаль ПФ115 ГОСТ 6465–76, черная.

Изм.	Лист	N° докум.	Подп.	Дата	КО 1.00.00 СБ			
Разраб.		Дьяконов		05.01.06	Основание ортопедическое	Литера	Масса	Масштаб 1:10
Пров.		Пушин		17.02.06		Лист	Листов 1	
Т. контр.						ООО ГЗМИ		
Рук.								
Н. контр.								
Утв.		Горелкин		17.02.06				

Перв. примен. КО 1.00.00

Справ. N°

Подп. и дата

Инв. N° дубл.

Взам. инв. N°

Подп. и дата

Инв. N° подл.

Копировал

Формат А4х3